Exercice 2

Le nombre treize mille s'écrit en chiffre :.....

Le nombre 23 580 s'écrit en toutes lettres :.....

.....

L'écriture en chiffre du nombre (7x10 000) + (5x100) + (2x10) est : .....

Décomposez le nombre 2 724 : .....

Supprimez les zéros inutiles du nombre 00024,05700 : .....

Placez la virgule dans 1358 pour que 5 soit le chiffre des centièmes : 1 3 5 8

Le nombre vingt-cinq unités et trente-quatre millièmes s'écrit en chiffre : .....

Exercice 3

L'abscisse du point A est le nombre repérant le point A sur l'axe gradué

L'abscisse du point A est : .....

Placez le point B d'abscisse 14.

Exercice 4

Donnez le résultat des opérations suivantes :

56 x 100 = ... 0,001 x 1 000 = ... 456 ÷1 000 = ...

557 + 3 863 = ... 9 205 - 418 = ... 267 x 309 = ...

1680 ÷ 48 = ...

Exercice 5

Convertir les longueurs :

123 m = ... dm,

34,5 hm =..... dm

13,2 cm =..... m.

Exercice 6

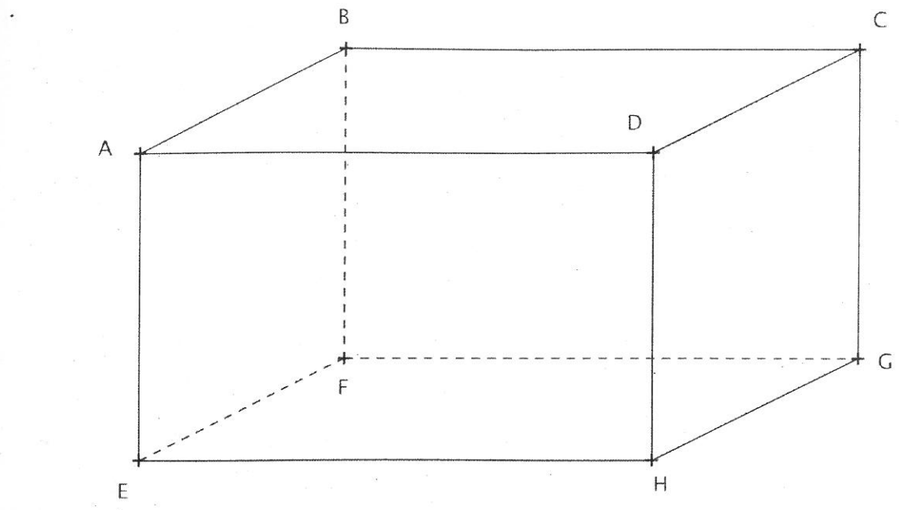

Complétez les phrases suivantes :

Le point A est un .....du pavé ABCDEFGH.

Le segment [DC] est une .....du pavé ABCDEFGH.

Le rectangle ABCD est une .....du pavé ABCDEFGH.

Exercice 7

Placez le point J de façon à ce que le quadrilatère LJUH soit un rectangle.

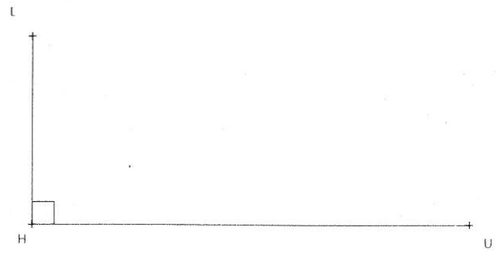

Le périmètre du rectangle LJUH vaut : .....